Kaufbauer.de

(+49) 1515 07 16 733
info@kaufbauer.de

TECHNISCHES DATENBLATT

PRODUKT Nr. 7559

Fahrbare Auffangwanne für ein Fass – lackiert



(Illustrationsfoto)

Technische Daten

Material	Stahlblech
Materialstärke	3 mm
Volumen	216 l
Gewicht	65 kg
Tragkraft	300 kg
Oberflächenbehandlung	Lackiert
Rollen (Durchmesser)	4 x 125 mm
Breite	800 mm
Tiefe	800mm
Höhe	400/555/1120 mm

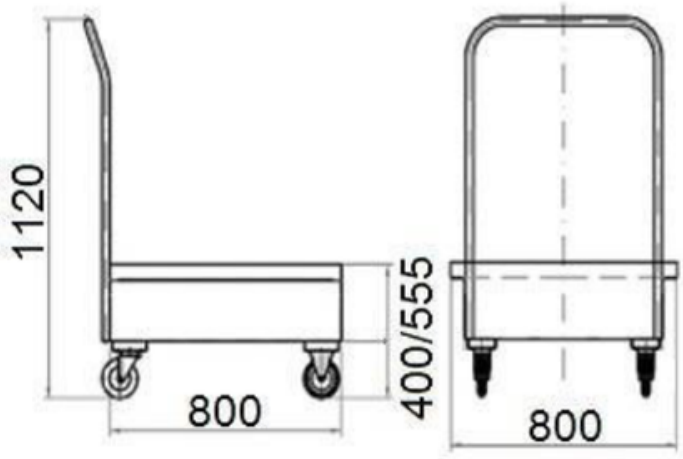

Eigenschaften

- Hergestellt aus Stahlblech mit einer Materialstärke von 3 mm.
- Ausgestattet mit einem feuerverzinkten Gitterrost.
- Die Auffangwanne ist lackiert.
- Ausgestattet mit Schwerlastrollen – 2x feststehend, 2x schwenkbar mit Bremse, Durchmesser 125 mm.
- Geeignet für die Lagerung eines Fasses mit einem Fassungsvermögen von bis zu 216 Litern.
- Ausgestattet mit einem abnehmbaren Griff zur Erleichterung der Handhabung.

Farbausführung

- Standardmäßig blau.

Verwendungszweck

- Zur Lagerung eines Fasses mit einem Fassungsvermögen von bis zu 216 Litern.

Zubehör

- Erhältlich in lackierter (Typ 7559) oder feuerverzinkter (7559-Z) Ausführung.