Kaufbauer.de

(+49) 1515 07 16 733
info@kaufbauer.de

TECHNISCHES DATENBLATT

PRODUKT Nr. 6075

Mobile Auffangwanne mit Gitterrost – lackiert



(Illustrationsfoto)

Technische Daten

Material	Stahlblech
Blechdicke	3 mm
Oberflächenbehandlung (Wanne)	Lackiert – Blau
Oberflächenbehandlung (Gitterrost)	Feuerverzinkt
Hochbelastbare Räder	125 mm
Gewicht	74 kg
Tragfähigkeit	600 kg
Auffangvolumen	220 l
Breite	1200 mm
Tiefe	800 mm
Höhe	405/1200 mm

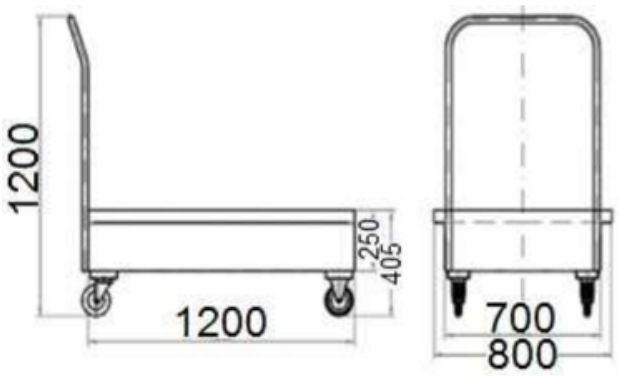

Eigenschaften

- Mobile Auffangwanne für den Transport von 2 x 200-Liter-Fässern.
- Die Ausführung mit Gitterrost erleichtert die Handhabung der Fässer.
- Ausgestattet mit hochbelastbaren Rollen (2x feststehend, 2x schwenkbar mit Bremse) – Typ 6002-1/6013-1.

Farbausführung

- Wanne – lackiert (blau), Gitterrost – feuerverzinkt.

Verwendungszweck

- Zum Auffangen von unerwünschten Flüssigkeitsaustritten und zum Transport über kurze Strecken bestimmt.