(+49) 1515 07 16 733
info@kaufbauer.de

TECHNISCHES DATENBLATT

PRODUKT Nr. 5237

Stabil Mono-Sackhalter (ohne Rollen)



(Illustrationsfoto)

Technische Daten

Material (Deckel/Ständer)	Kunststoff/Metall
Fassungsvermögen	Für 120-l-Sack
Gewicht	5 kg
Fahrgestell	Stabil (ohne Rollen)
Oberflächenbehandlung (Ständer)	Komaxit
Breite	540 mm
Tiefe	470 mm
Höhe	970 mm

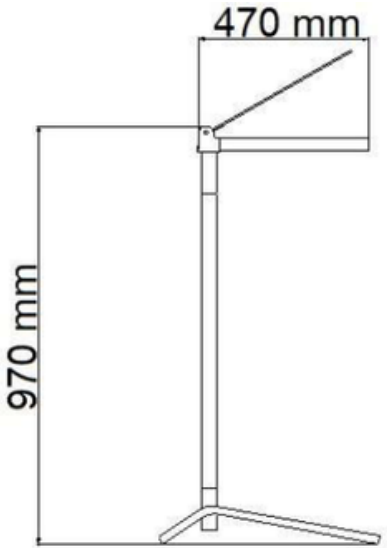

Eigenschaften

- Der Ständer ist aus Metall gefertigt, der Deckel aus Kunststoff.
- Die Oberfläche des Ständers ist mit grüner Pulverbeschichtung versehen.
- Geeignet für die Sammlung von Restmüll und Wertstoffen.
- Geeignet für den Innenbereich.

Farbausführung

- Standardmäßig grün.

Verwendungszweck

- Bestimmt für die Sammlung von Hausmüll in Innenräumen.

Zubehör

- Möglichkeit der Ausstattung mit einem Beutel – Typ 1077.
- Auf Bestellung auch in einer Ausführung mit galvanischer Zinkbeschichtung lieferbar.
- Bei größeren Abnahmemengen ist die Wahl der Farbe gemäß der RAL-Farbkarte möglich.
- Lieferung zerlegt in Kartonverpackung.