






PROTECO®



INDUSTRIESAUGER PREMIUM

MIT AUTOMATISCHER FILTERABREINIGUNG

51.14-VPO-1600-40 | BEDIENUNGSANLEITUNG


















ORIGINAL-BEDIENUNGSANLEITUNG INDUSTRIESAUGER MIT AUTOMATISCHEM RÜTTLER

Sehr geehrte Kundin, sehr geehrter Kunde,
vielen Dank für den Kauf des PROTECO-Industriesaugers. Dieses Gerät wurde nach strengsten Qualitätsnormen gefertigt, um höchste Leistungsansprüche zu erfüllen. Eine sachgemäße Bedienung und Pflege sichern eine jahrzehntelange zuverlässige Funktion.

BESTIMMUNGSGEMÄSSE VERWENDUNG

Der Industriesauger mit automatischer Filterabreinigung (Rüttelfunktion) ist für das hocheffiziente Absaugen großer Mengen an Feinstaub, Schmutz und feinen Partikeln in anspruchsvollen Arbeitsbereichen wie Baustellen, Werkstätten und Fertigungsbetrieben konzipiert.
Die automatische Filterabreinigung hält den Filter kontinuierlich frei von anhaftendem Staub und gewährleistet eine dauerhaft maximale Saugleistung. Das Gerät ist ideal für den Dauereinsatz geeignet, bei dem große Mengen trockener oder feuchter Stoffe ohne häufige manuelle Filterreinigung aufgesaugt werden müssen.

ALLGEMEINE SICHERHEITSHINWEISE

Befolgen Sie alle vorgeschriebenen Sicherheitsregeln. Bei Nichtbeachtung besteht die Gefahr von Stromschlag, schweren Verletzungen oder Brand.
• Das Gerät ist nicht dafür bestimmt, durch Personen (einschließlich Kinder) mit eingeschränkten physischen, sensorischen oder geistigen Fähigkeiten bedient zu werden.
• Ziehen Sie den Stecker niemals am Netzkabel aus der Steckdose. Zum Bewegen des Saugers nur Griff und Rollen nutzen.
• Prüfen Sie vor dem Einstecken, ob Netzspannung und Frequenz mit den Typenschildangaben übereinstimmen.
• Der Sauger darf nur an vorschriftsmäßig geerdete Schutzkontaktsteckdosen angeschlossen werden.
• Bei Betriebsstörungen oder Nichtgebrauch immer den Netzstecker ziehen.
• Verwenden Sie ausschließlich Original-Zubehör und Original-Ersatzteile von PROTECO.

TECHNISCHE DATEN

Modell / Typ	51.14-VPO-1600-40
Artikel-Nummer	57213
Betriebsspannung / Frequenz	220 – 240 V ~ 50/60 Hz
Nennaufnahmeleistung Saugturbine	1 600 W
Max. Anschlusswert Gerätesteckdose	2 000 W
Gesamt-Anschlusswert (Sauger + Steckdose)	max. 3 600 W / 16 A
Max. Unterdruck (Saugleistung)	≥ 20 kPa (200 mbar)
Behältervolumen gesamt	40 Liter (Edelstahl)
Filtersystem	HEPA-Filterpatrone + Vliesfilterbeutel
Filterabreinigung	Automatisch impulsgesteuert / zeitgesteuert
Schlauchdurchmesser / Länge	Ø 35 mm / 3,0 m
Netzkabellänge	ca. 4,5 m
Schutzklasse / Schutzart	Klasse I / IPX4 (spritzwassergeschützt)
Gewicht (netto)	ca. 12,5 kg

PRODUKTMERKMALE UND EIGENSCHAFTEN

1. Universalgerät für Nass- und Trockensaugen in Industrie- und Handwerksqualität.
2. HEPA-Filterung mit 99,97 % Abscheidegrad – ideal für Quarzstaub, Hartholzspäne, Beton- und Ziegelmehl.
3. Automatische Filterabreinigung mit innovativer Rütteltechnologie für unterbrechungsfreies Arbeiten.
4. Umschaltbare Rüttelmodi (manuell / zeitgesteuert / vollautomatisch bei Saugkraftverlust).
5. Integrierte Gerätesteckdose mit Einschaltautomatik für Elektrowerkzeuge (bis 2 000 W).
6. Robuster 40-Liter-Edelstahlbehälter mit praktischem Fahrgestell und Ablassvorrichtung.

GERÄTEBESCHREIBUNG UND BAUTEILÜBERSICHT

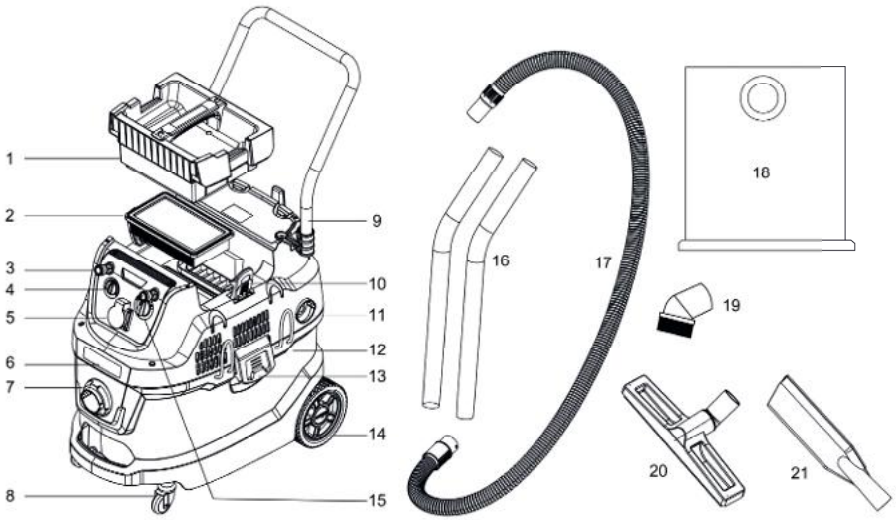

1. Obere Filterabdeckung	**8.** Vordere Lenkrollen	**15.** Funktionswahlschalter
2. HEPA-Filter	**9.** Schubbügel	**16.** Edelstahl-Saugrohr
3. Pneumatikanschlüsse (opt.)	**10.** HEPA-Deckelklammern	**17.** Saugschlauch (3 m)
4. Saugkraftregler	**11.** Blasanschluss	**18.** Staubbeutel
5. Gerätesteckdose	**12.** Edelstahlbehälter (40 L)	**19.** Rundbürste
6. Motorkopf	**13.** Behälter-Verschlussclips	**20.** Bodendüse (Nass/Trocken)
7. Saugschlauchanschluss	**14.** Hinterräder	**21.** Fugendüse

MONTAGE

1. FILTER

HEPA-Filter in die Filterkammer einsetzen und die Abdeckung sicher verriegeln.

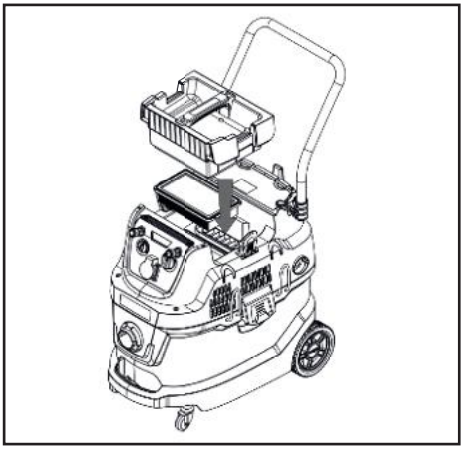

Staubbeutel sorgfältig auf den inneren Saugstutzen schieben.
ACHTUNG! Beim Nasssaugen größerer Wassermengen den Staubbeutel unbedingt entnehmen!

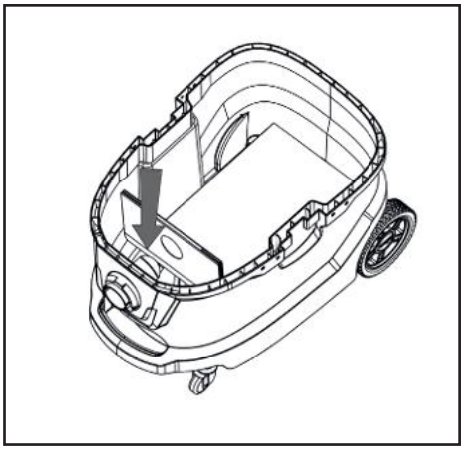

2. VERSCHLUSSCLIPS

Vor dem Einschalten sicherstellen, dass alle Spannclips von HEPA-Filterdeckel und Edelstahlbehälter fest arretiert sind, um Druckverlust zu vermeiden.

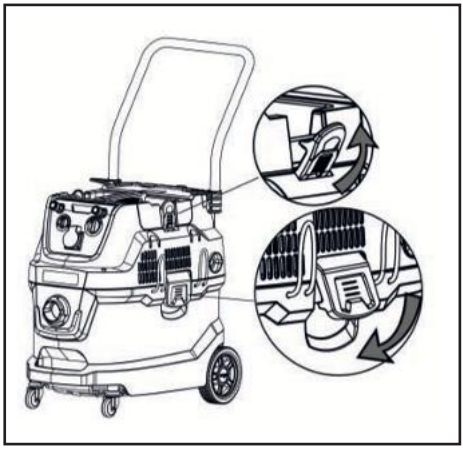

3. SCHLAUCH & ZUBEHÖR

Saugschlauch in den Stutzen einstecken und durch Rechtsdrehung verriegeln.



Flexiblen Saugschlauch, Metall-Saugrohre und Bodendüse verbinden. Geeignet für Nass- und Trockensaugen, Hartholzspäne, Baustellen- und Feinstaub.



Für Polster und enge Zwischenräume Fugendüse oder Rundbürste aufstecken.



GERÄTEFUNKTIONEN

4. BEDIENFELD

1. Pneumatikanschlüsse (optional)
2. Stufenlose Saugkraftregulierung
3. Funktionswahlschalter inkl. Rüttelmodi
4. Gerätesteckdose für Elektrowerkzeuge

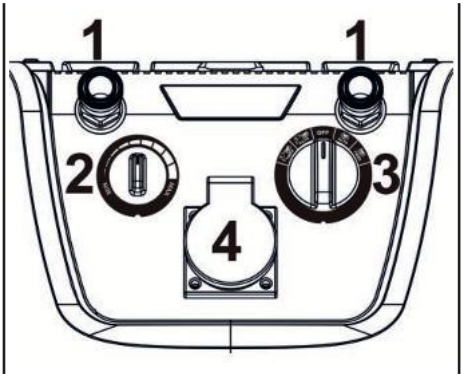

SAUGKRAFTREGULIERUNG

Drehknopf im Uhrzeigersinn erhöht die Saugleistung (MAX), Drehen gegen den Uhrzeigersinn verringert sie (MIN).
ACHTUNG! Stark gedrosselte Saugleistung kann das automatische Auslösen des Rüttlers beeinträchtigen!

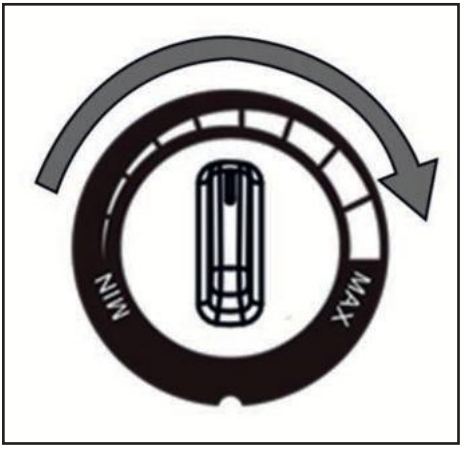

FUNKTIONSWAHLSCHALTER

AUS

AUS (0)
Gerät komplett abgeschaltet.

AUTO

AUTOMATIK (I)
Sauger läuft dauerhaft. Rüttler reinigt Filter automatisch bei Saugkraftverlust.

ZEIT

ZEITGESTEUERT
Rüttler aktiviert sich periodisch alle ca. 20 Sekunden.

AUTO

WERKZEUG-AUTO (II)
Einschaltautomatik. Sauger startet mit Werkzeug und stoppt 8 s verzögert.

ZEIT

WERKZEUG + RÜTTLER
Einschaltautomatik kombiniert mit periodischer Filterabreinigung alle 20 s.

GERÄTESTECKDOSE (MAX. 2000 W)

Netzstecker des Elektrowerkzeugs in die Gerätesteckdose stecken. Max. Anschlusswert von 2 000 W keinesfalls überschreiten! Vor Beginn zulässige Nennleistung prüfen.

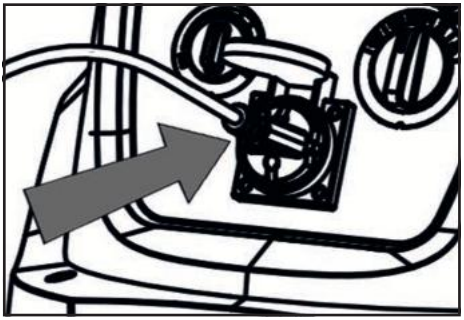

5. GERÄTESTECKDOSE

Saugschlauch an den Staubabsaugstutzen des Elektrowerkzeugs anschließen (ggf. passenden Stufenadapter verwenden).

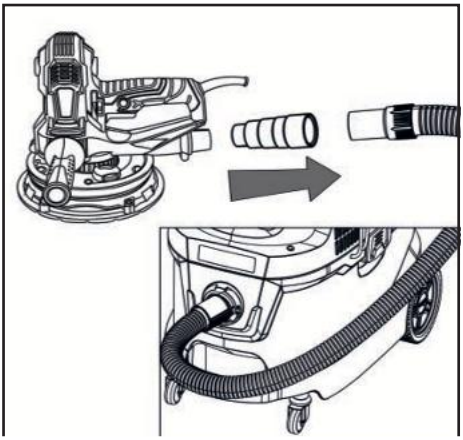

6. BLASFUNKTION

Zum Ausblasen von Spänen oder Schmutz den Saugschlauch in den rückseitigen Blasanschluss stecken und arretieren. Wahlschalter einschalten.

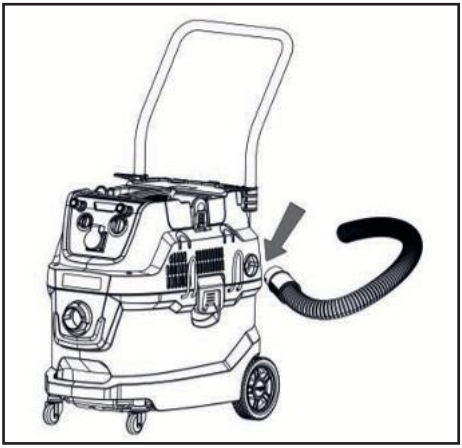

7. SCHUBBÜGEL

Schubbügel nach oben klappen und arretieren, um den Sauger bequem zu verfahren.

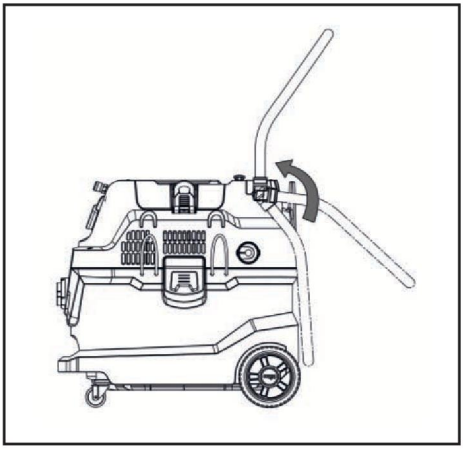

8. WASSERSTANDSSENSOR

Das Schwimmerventil schützt den Motor vor eindringendem Wasser. Sobald der Behälter voll ist, stoppt der Saugstrom automatisch.
Gerät sofort ausschalten, Netzstecker ziehen und Flüssigkeit entleeren.

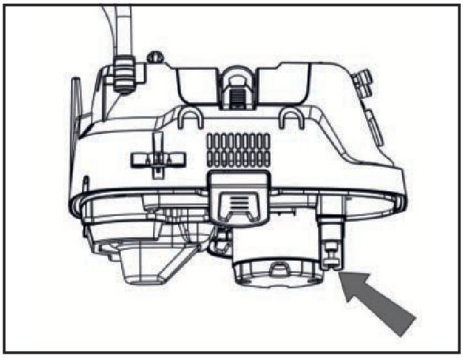

ACHTUNG! Der Wasserstandssensor kann auch beim Kippen des Motorkopfs auslösen. Sauger vor Neustart kurz ausschalten.

SICHERHEITSHINWEISE

1. Netzspannung vor Inbetriebnahme auf Übereinstimmung prüfen.
2. Tritt Flüssigkeit aus den Abluftöffnungen aus, Gerät sofort abschalten und keinesfalls umkippen.
3. Gerät niemals als Lenz- oder Schmutzwasserpumpe einsetzen.
4. Nach jedem Gebrauch und vor Wartungsarbeiten Netzstecker ziehen.
5. Vor direkter Sonneneinstrahlung und Frost schützen.
6. Saugschlauch nicht quetschen, überfahren oder knicken.
7. Motorkopf keinesfalls in Wasser tauchen oder abspritzen.
8. Reparaturen nur durch qualifizierten Kundendienst.
9. Niemals in explosionsgefährdeten Bereichen verwenden!



10. Kühlluftschlitze niemals abdecken, um Überhitzung und Motorschäden zu verhindern.



11. Niemals heiße Asche, brennende Zigarettenkippen oder lösungsmittelhaltige Stoffe aufsaugen!

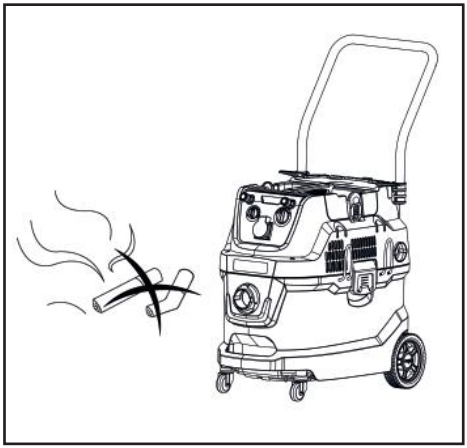

12. Keine spitzen oder scharfkantigen Gegenstände (z. B. Nägel, Späne) ohne Schutzbeutel saugen.

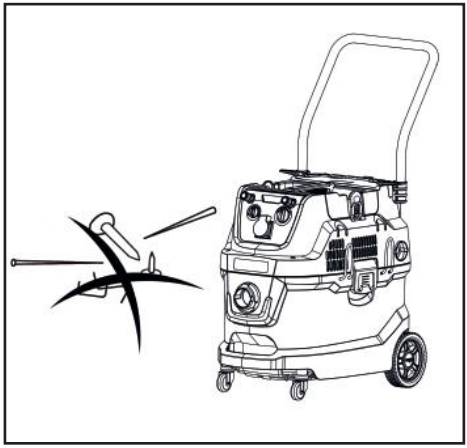

13. Gerät während des Betriebs nicht kippen oder umlegen, damit kein Wasser in den Motor gelangt.

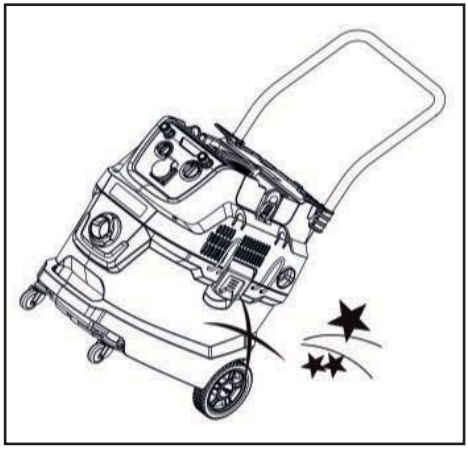

14. Beim Aufsaugen feiner mineralischer Stäube (Gips, Zement, Graphit) stets Spezialbeutel verwenden.



WARTUNG & PFLEGE

1. Staubbeutel rechtzeitig leeren oder austauschen.
2. Behälter, Schläuche und Rohre nach Nasssaugen spülen und vollständig trocknen lassen.
3. HEPA-Filter vorsichtig ausklopfen oder unter kaltem Wasser (<40 °C) spülen. Vor dem Wiedereinsetzen mind. 24 h trocknen lassen!

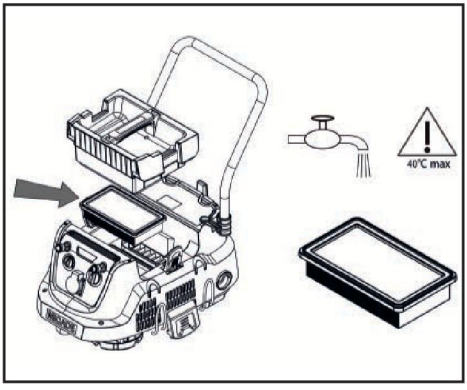

4. HEPA-Filterkammer nach staubintensiven Einsätzen mit weichem Pinsel und Tuch reinigen.

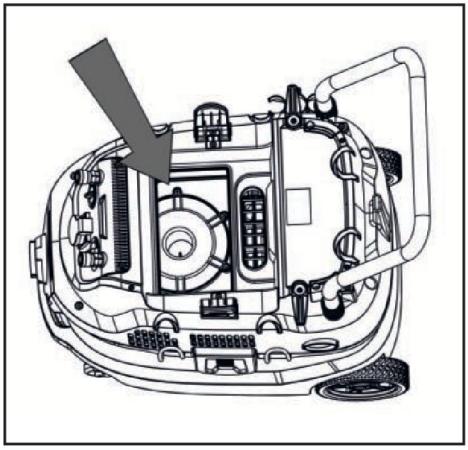

5. Zyklon-Abscheiderplatte regelmäßig herausnehmen, reinigen und wieder korrekt einsetzen.

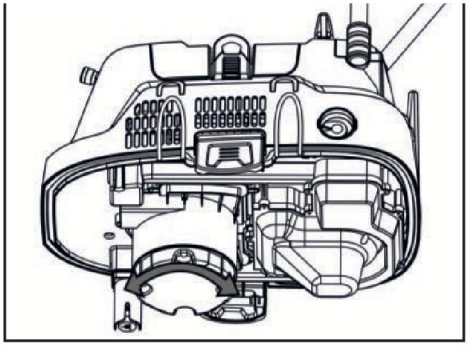

6. Vor jeder Wartungsarbeit Netzstecker ziehen.
7. Trocken und vor Staub geschützt lagern.
8. Reparaturen nur durch autorisierten Kundendienst durchführen lassen.

STÖRUNGSBEHEBUNG

Sauger läuft nicht an	Netzstecker nicht eingesteckt; Steckdose ohne Strom; Schwimmerventil blockiert; Gerätesicherung ausgelöst.
Keine / geringe Saugleistung	HEPA-Filter zugesetzt (Filterabreinigung betätigen); Staubbeutel voll; Schlauch oder Düse verstopft.
Staubaustritt beim Saugen	Filter nicht korrekt montiert; Filter beschädigt oder Dichtung porös; Beutel gerissen.
Wasser läuft aus dem Gerät	Schwimmer schließt nicht ab; Schaumstofffilter fehlt; Behälter überfüllt.
Gerätesteckdose funktioniert nicht	Elektrowerkzeug übersteigt 2000 W; Schalter nicht in Stellung II / Automatik.

ENTSORGUNG

Elektrogeräte gehören nicht in den Hausmüll! Gemäß europäischer Richtlinie 2012/19/EU (WEEE) sind Altgeräte getrennt zu sammeln und einer umweltgerechten Verwertung zuzuführen.

GARANTIEKARTE

STEMPEL UND UNTERSCHRIFT DES HÄNDLERS

VERKAUFSDATUM _ _

REPARATURNACHWEISE (DATUM, STEMPEL, UNTERSCHRIFT):

KONFORMITÄTSERKLÄRUNG

EU PROHLÁŠENÍ O SHODĚ

Výrobce: **PROTECO nářadí s.r.o., Radlická 2487/99, 150 00 Praha 5**
Česká republika, IČO: 47453630

Označení výrobku: **51.14-VPO-1600-40 - vysavač průmyslový s automatickým oklepem Premium**

Typ výrobku: **MWD223**

Výrobek (strojní zařízení) splňuje příslušná ustanovení technických předpisů, tj. předmětných směrnic Evropských společenství a nařízení vlády ČR.

Směrnice č. 2011/65/EU (RoHS) (Nařízení vlády ČR č. 117/2016 Sb.)
Směrnice č. 2014/30/EU (Nařízení vlády ČR č. 616/2006 Sb.)
Směrnice č. 2006/42/ES (Nařízení vlády ČR č. 176/2008 Sb.)

Při posouzení shody byly použity následující normy:

EN IEC 55014-1:2021
EN 55014-2:2021
EN 61000-3-2:2019+A1:2021
EN 61000-3-3:2013+A1:2019+A2:2021
EN 63000:2018
EN 60335-2-69:2012
AfPS GS 2014:01 PAK
IPX4

Posouzení shody bylo vydáno na základě zkoušek provedených zkušebnou:
SGS-CSTC Standards Technical Services Co. Ltd Shanghai, Jinling Business Square, No.801 YiShan Road, Shanghai China 200233

Na základě certifikátů a test reportů: SHEM240200077801HSC, SHEM240200077801HS

Poslední dvojčíslí roku, v němž bylo označení CE na výrobek umístěno: 24

Osoba pověřená kompletací technické dokumentace: Libor Knap
Podbřezí 63
518 03

V Podbřezí 13. 09. 2024 ……

Libor Knap
jednatel firmy

PROTECO nářadí s.r.o.
Radlická 2487/99
150 00 Praha 5 - Smíchov








PROTECO®




Hersteller:

PROTECO nářadí s.r.o.
Radlická 2487/99
150 00 Praha 5, CZ
www.proteco-naradi.cz

Lieferant für Deutschland:

Firma Bauer International GmbH
Bärschstr. 1 A
02785 Olbersdorf, DE
www.kaufbauer.de


















ZUVERLÄSSIGE WERKZEUGE, DIE HALTEN






